EDrive Lithium-Ion

Innovatieve oplossingen op maat.

Snelle laadtijd
Meer dan 3000 cycli
Onderhoudsvrij

Toepassingen:

Interne logistiek
Reinigingsmachines
Elektrische voertuigen
Scheepvaart

Naast standaard oplossingen kan Ecobat Battery ook EDrive Lithium-Ion oplossingen op maat aanbieden. EDrive Lithium-Ion batterijen vormen de meest innovatieve en veilige oplossing voor energieopslag. Ze kunnen gebruikt worden in tal van toepassingen zoals industriële elektrische vorkliften, reachtrucks, reinigingsmachines, elektrische voertuigen of zelfs scheepvaart. De snelle laadtijd, lange levensduur en het onderhoudsvrije karakter maakt EDrive Lithium-Ion tot ultieme batterij voor uw elektrische aandrijving.

Voordelen EDrive Lithium-Ion

- **Snelle laadtijd: 80% in 30 minuten**
- Hoog aantal cycli: **meer dan 3000 cycli**
- **Tussenladingen** mogelijk
- **Onderhoudsvrij**
- Mogelijkheid tot egaliseren van celspanning
- Energie efficiënt: meer dan 97%
- Hoge energiedensiteit en kracht
- Verbinding met andere elektronische/elektrische apparaten
- Eenvoudig te installeren
- Gemakkelijk om bestaande batterijen te vervangen (plug & play)

Lithium-Ion projecten op maat

Bij Ecobat Battery begeleiden we uw project stap voor stap. Samen bespreken we uitvoerig de toepassing en uw wensen. Hierbij geven wij u een gepast advies met de nodige **elektrische specificaties** zoals spanning, capaciteit, maximum ontlaadstroom, oplaadsnelheid etc.

Niet enkel op elektrisch gebied, maar ook voor het mechanische gedeelte en design denken we graag met u mee. Dit aan de hand van de nodige **technische tekeningen** die volledig op maat worden gemaakt en worden aangepast naar uw wensen. Hierin adviseren wij hoe de batterij het beste in uw toestel zal passen zodat niet enkel de werking, maar ook de vormgeving een keurig geheel is.

De status en ladingstoestand van uw batterij wordt duidelijk op een display weergegeven. In deze batterijen is ook **CAN-communicatie** voorzien zodat de batterij rechtstreeks kan communiceren met uw machine. De mogelijkheden hiervoor bespreken wij ook graag samen met u. Via deze CAN-communicatie kunnen wij u ook de gepaste lader leveren. De lader en batterij kunnen op deze manier als één geheel met elkaar communiceren. Zo bent u gegarandeerd van een perfect opgeladen batterij.

Door deze projecten stap voor stap met u te bespreken komen we samen tot een geschikte oplossing en kunnen wij u een zo lang mogelijke levensduur garanderen.

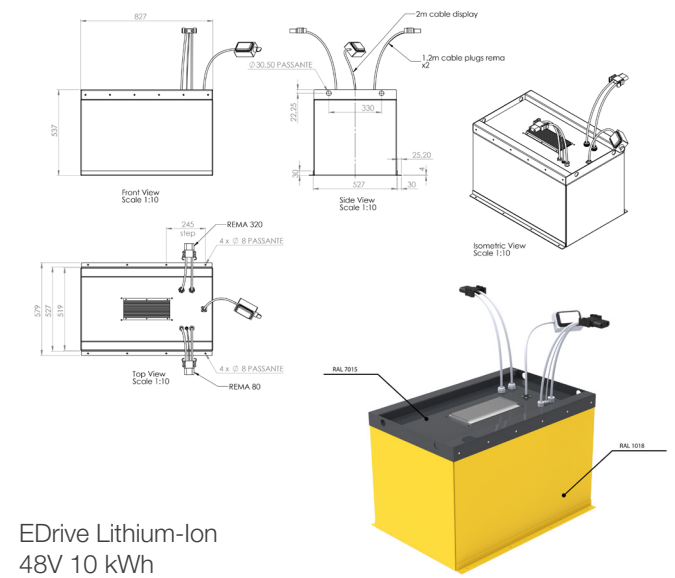

EDrive Lithium-Ion
48V 10 kWh

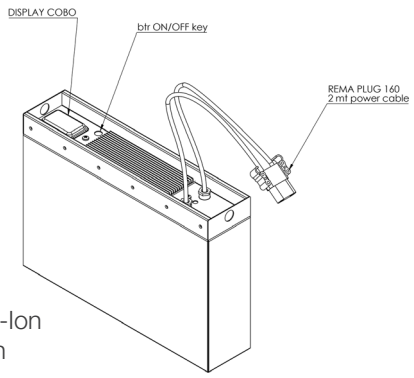

EDrive Lithium-Ion
24V 2,56 kWh

Ecobat Battery
Industrieweg 15, 2390 Malle, België
Tel België +32 (0)3 309 24 24
Tel Nederland +31 (0)515 53 18 81
info.malle@ecobat.com
ecobatbattery.be

ecobat BATTERY